CATÁLOGO AUTOMOCIÓN

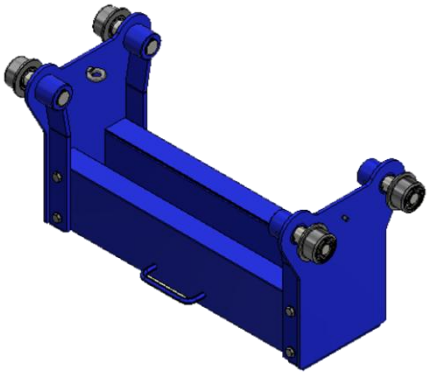

CABALLETES DE CARGA

MIGUEL ANGEL HEREDIA MALDONADO
MAQUINARIA Y ELEMENTOS INDUSTRIALES
Polígono industrial los Álamos 1ª fase, nave 6 –18230 - Atarfe – Granada – España
Tf 958438826 Email: comercial@hermamaquinaria.com Web: hermamaquinaria.es

UTILLAJES AUTOMOCIÓN CE

CABALLETES 10 - TM

Caballetes soporte para usar en el apoyo de vehículos industriales con peso máximo de 10 TM.
Es imprescindible para su uso observar las siguientes medidas de seguridad:

- La superficie de apoyo del caballete debe estar limpia y nivelada.
- apoyar el caballete en superficies duras como asfalto, hormigón, enlosados, etc., nunca en suelos de tierra u otros que no ofrecen resistencia adecuada al peso del vehículo
- El apoyo del vehículo sobre e caballete debe quedar centrado con el eje del mismo.
- poner el pasador de seguridad del bulón del extensible una vez posicionado el caballete en su altura.

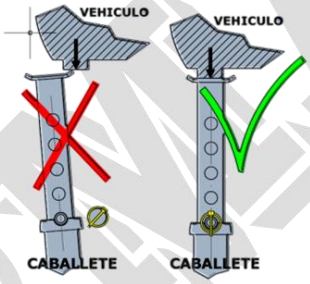

POSICION CORRECTA DEL CABALLETE Y EL PASADOR

HAT 528

HAT 521 HAT 522 HAT 523

REFERENCIA	FUERZA	ANCHO	ALTURA MÍNIMA	ALTURA MÁXIMA	CARRERA	POSICIONES	PESO	CABEZA
HAT 521-10TM	10 T	320 MM	290 MM	460 MM	170 MM	6	9.5 KG	ACERO
HAT 522-10TM	10 T	470 MM	445 MM	725 MM	280 MM	8	17 KG	ACERO
HAT 523-10TM	10 T	590 MM	680 MM	1125 MM	445 MM	12	23 KG	ACERO
HAT 528-10TM	10 T	780 MM	1400 MM	1875 MM	475 MM	8	40 KG	CAUCHO

UTILLAJES AUTOMOCION CE

CABALLETES HAT 528 -10 TM - BR

Caballetes soporte para usar en el apoyo de vehículos industriales con peso máximo de 10 TM
Es imprescindible para su uso observar las siguientes medidas de seguridad:

- La superficie de apoyo del caballete debe estar limpia y nivelada.
- apoyar el caballete en superficies duras como asfalto, hormigón, enlosados, etc., nunca en suelos de tierra u otros que no ofrecen resistencia adecuada al peso del vehículo
- El apoyo del vehículo sobre e caballete debe quedar centrado con el eje del mismo.
- poner el pasador de seguridad del bulón del extensible una vez posicionado el caballete en su altura.

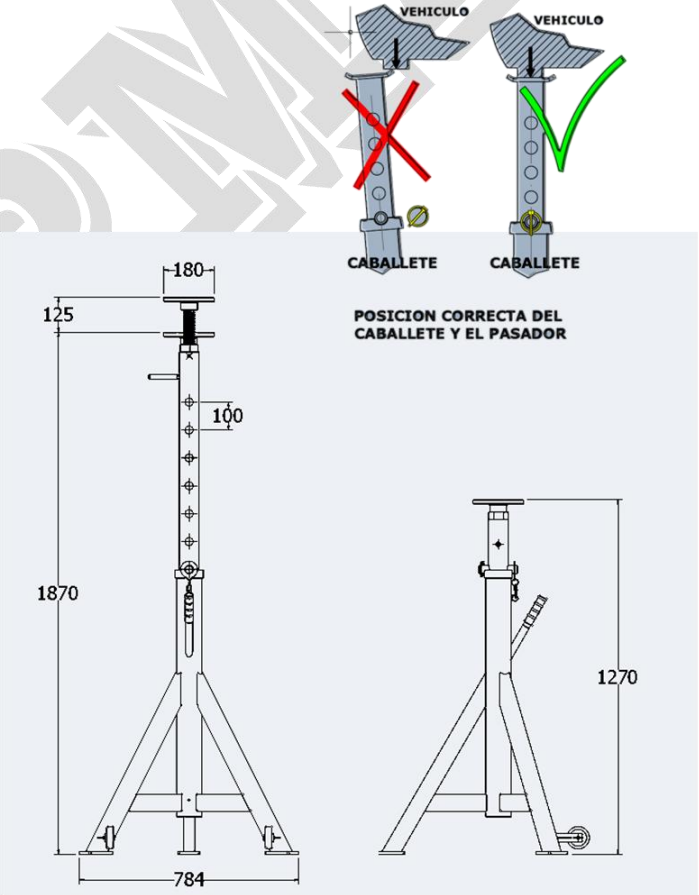

REFERENCIA	FUERZA MAX.	ANCHO	ALTURA MÍNIMA	ALTURA MÁXIMA	CARRERA HUSILLO	PESO	CABEZA BRIDA
CHR 521	15 T	790 MM	1270 MM	1870 MM	125 MM	45 KG	ACERO

UTILLAJES AUTOMOCION CE

CABALLETES HR 10 TM

Caballetes soporte para usar en el apoyo de vehículos industriales con peso máximo de 10 TM.
Es imprescindible para su uso observar las siguientes medidas de seguridad:

- La superficie de apoyo del caballete debe estar limpia y nivelada.
- apoyar el caballete en superficies duras como asfalto, hormigón, enlosados, etc., nunca en suelos de tierra u otros que no ofrecen resistencia adecuada al peso del vehículo
- El apoyo del vehículo sobre e caballete debe quedar centrado con el eje del mismo.
- poner el pasador de seguridad del bulón del extensible una vez posicionado el caballete en su altura.

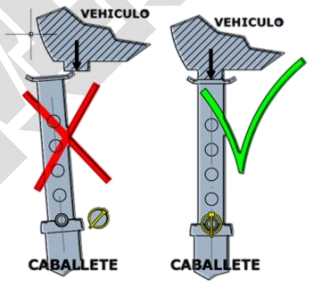

POSICION CORRECTA DEL CABALLETE Y EL PASADOR

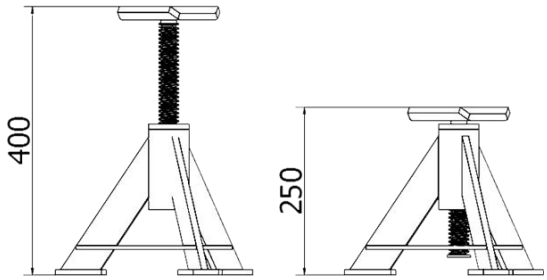

REFERENCIA	FUERZA	ANCHO	ALTURA MÍNIMA	ALTURA MÁXIMA	CARRERA	PESO	CABEZA
CHR 521	10 T	320 MM	290 MM	440 MM	150 MM	10 KG	ACERO
CHR 522	10 T	470 MM	445 MM	595 MM	150 MM	13 KG	ACERO
CHR 523	10 T	590 MM	680 MM	830 MM	150 MM	19 KG	ACERO
CHR 528	10 T	780 MM	1400 MM	1550 MM	150 MM	30 KG	ACERO

MIGUEL ANGEL HEREDIA MALDONADO
MAQUINARIA Y ELEMENTOS INDUSTRIALES
Polígono industrial los Álamos 1ª fase, nave 6 –18230 - Atarfe – Granada – España
Tf 958438826 Email: comercial@hermamaquinaria.com Web: hermamaquinaria.es

UTILLAJES AUTOMOCIÓN CE

CABALLETES CPH -522 - 523 25 TM

Caballetes soporte para usar en el apoyo de vehículos industriales peso máximo de 10 TM.
Es imprescindible para su uso observar las siguientes medidas de seguridad:

- La superficie de apoyo del caballete debe estar limpia y nivelada.
- apoyar el caballete en superficies duras como asfalto, hormigón, enlosados, etc., nunca en suelos de tierra u otros que no ofrecen resistencia adecuada al peso del vehículo
- El apoyo del vehículo sobre e caballete debe quedar centrado con el eje del mismo.
- poner el pasador de seguridad del bulón del extensible una vez posicionado el caballete en su altura.

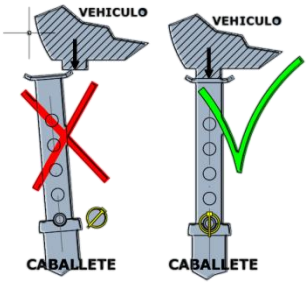

POSICION CORRECTA DEL CABALLETE Y EL PASADOR

CPH 523-25 TM **CPH 522-25 TM**

MODELO	CPH 522-25 TM	CPH 523-25 TM
CAPACIDAD DE CARGA	**25 TM**	**25 TM**
ALTURA MINIMA	**420 MM**	**675 MM**
ALTURA MAXIMA	**635 MM**	**1050 MM**
POSICIONES	**4**	**6**
PESO	**27 KG**	**43 KG**
DIMENSIONES	**380 *380 * 420 MM**	**380*380*370 MM**

HERMA MAQUINARIA
Tf 958438826 Email: comercial@hermamaquinaria.com Web: hermamaquinaria.com

UTILLAJES AUTOMOCION CE

TRAVIESA GATO FOSO EXTENSIBLE

Traviesa desplazable para foso, se puede incorporar un gato hidráulico de hasta 30 TM
Es extensible según las medidas especificadas.

- Fabricación a medida
- Peso aprox. 85 kg
- ruedas acero montadas en eje extensible

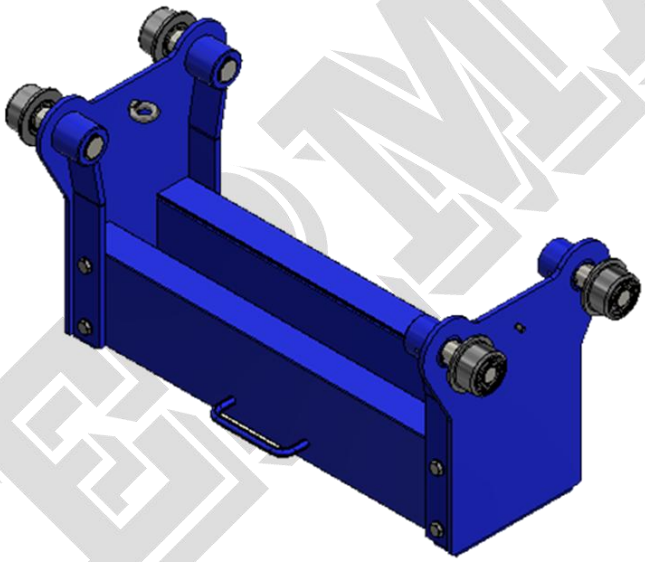

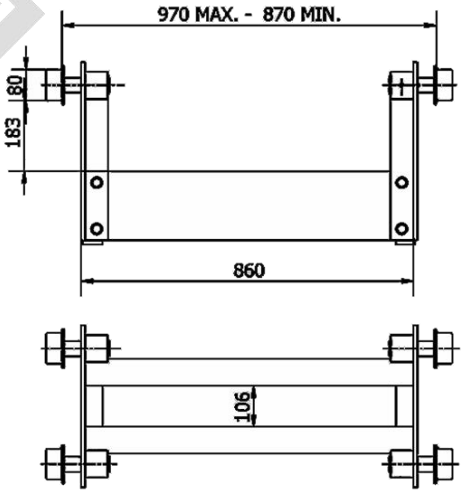

CARGA MAX 30 TM
PESO 85 KG

UTILLAJES AUTOMOCIÓN CE

POSTIZO REDUCTOR PARA RUEDAS DE CAMIÓN EN COLUMNAS MÓVILES

Postizo suplemento, para columnas móviles, adaptable a gran variedad de columnas móviles de elevación, reducción de diámetro exterior de ruedas de 1000 - 700 mm

- Placa de acero electro soldado
- Pintura epoxi
- Fabricación a medida

POSTIZO REDUCTOR RUEDAS EN COLUMNA MOVIL
PARA RUEDAS DE 1000 MM A 700 MM

ADAPTABLE A LA MAYORIA DE COLUMNAS
PESO: 22 KG
ELECTROSOLDADO
PINTURA EPOXI

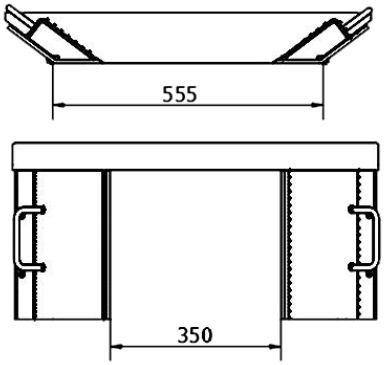

MAQUINAS AUTOMOCIÓN

MAQUINAS AUTOMOCIÓN CE

CARRO HIDRÁULICO ELEVADOR BASCULANTE ORIENTABLE

CHEBO 1500 CE

Carro de elevación hidráulica manual, para el desmontaje y montaje de cajas y grupos De cambio en vehículos industriales.

Con movimientos manuales de desplazamiento transversal y longitudinal, basculante en ambos sentidos y orientable, del carro portador de elementos.

Equipado con bomba hidráulica manual, para elevación Y descenso, del carro porta elementos.

Con válvula anti caída del cilindro telescópico, que evita una posible pérdida de presión, Por avería del cilindro o los conductos hidráulicos.

Equipado con ruedas con freno, para el desplazamiento de los equipos averiados, hasta el banco de trabajo para su reparación, y posterior montaje en el vehículo.

CARACTERÍSTICAS TÉCNICAS		DIMENSIONES	
FUERZA MÁXIMA	1500 KG	LARGO	1220 MM
CARGA MÁXIMA	1500 KG	ANCHO	835 MM
ALTURA MÍNIMA	950 MM	ALTO CERRADO	950 MM
ALTURA MÁXIMA	2000 MM	ALTO ABIERTO	2000 MM
CARRERA CILINDRO	1060 MM	PESO	180 KG

EQUIPAMIENTO

- BOMBA HIDRÁULICA MANUAL
- VÁLVULA ANTICAIDA, RETROCESO LENTO
- RUEDAS GIRATORIAS CON FRENO
- CILINDRO HIDRÁULICO TELESCÓPICO
- DEPOSITO ACEITE 7 LTS.
- BARRAS DE CONDUCCIÓN DEL CARRO
- CADENAS DE FIJACIÓN DE LOS ELEMENTOS DESMONTADOS

MAQUINAS AUTOMOCIÓN CE

PRENSA REMACHADORA RM 1700-60 CE

Prensa remachadora, utilizada en el campo de la automoción, para la retirada, y remachado de zapatas de freno para vehículos industriales, (camiones, autobuses etc.)

Su funcionamiento es completamente neumático, mediante conexión a red neumática

CARACTERÍSTICAS TÉCNICAS	
PRESIÓN DE TRABAJO	
A 6 BAR	1700 KG
A 8 BAR	2300 KG
A 10 BAR	2900 KG
DIMENSIONES	
ANCHO	370 MM
ALTO	1550 MM
FONDO	475 MM
PESO	90 KG
RECORRIDO DEL PUNZÓN 60 MM REGULABLE ACCIONAMIENTO PEDAL NEUMÁTICO	
UTILLAJES	
JUEGO DE PUNZONES PARA REMACHES ∅ DE 4,5,6, Y 8 MM JUEGO DE PUNZÓN Y CASQUILLO DE SACAR	
EQUIPAMIENTO	
VÁLVULA DE FILTRADO DE AIRE MANÓMETRO Y REGULADOR DE PRESIÓN	